KESLA314フォワーダ

ストロークハーベスタで有名なKESLA社。日本の林業に適したフォワーダ登場!!

- 安　全　性
- 操　作　性
- 耐　久　性

を考慮し“国内初 電気制御式フォワーダ”を製作…

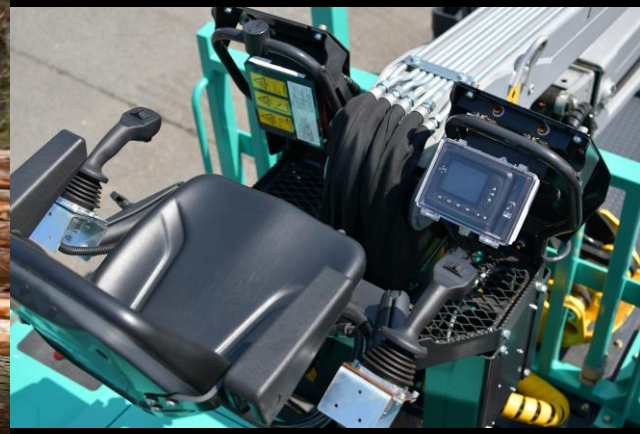

KESLA

KESLA314クレーン諸元表

SPECIFICATIONS	KESLA 304L
Lifting torque - net　吊上げトルク	 43,0 kNm
Horizontal reach　リーチ長さ(水平時) - basic reach　基本リーチ(ブーム＋アーム長さ) - max. reach　最大リーチ - hydraulic boom extension　エクステンションリーチ	 5300 mm 7100 mm 1800 mm
グラップルとローテータなしの吊上げ能力 -with 4.0 m arm　4.0m時 吊上げ重量 - at max. reach　最大リーチ時　吊上げ重量	 1110 kg 590 kg
Boom　ブーム - torque　トルク - slewing angle　旋回範囲	 13,5 kNm 380°
Unladen weight * 重量	980 kg
Adjusted working pressure　最大圧力	19.0 MPa
Recommended pump outpu　ポンプ流量	40 - 70 l / min

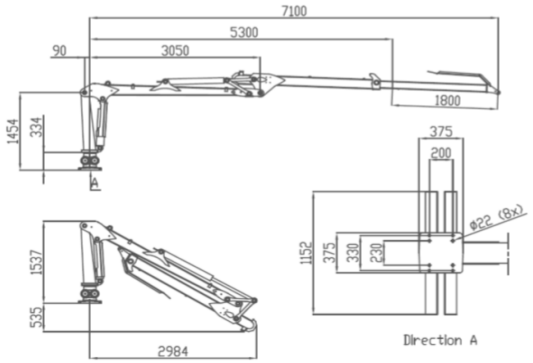

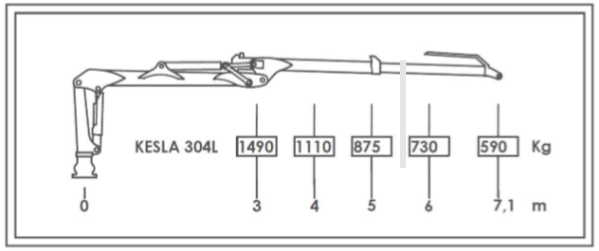

操作性の向上

電子制御式により、OPシート前方のバルブがなくなり視界良好。また、ジョイステックをシート横に配置することにより操作時の疲れを軽減。

KESLA ProC

モニターを搭載する事により、各操作の調整を手元で容易に変更可能。また、**操作パターン**をボタン1つで横/縦旋回変更が容易になりました。

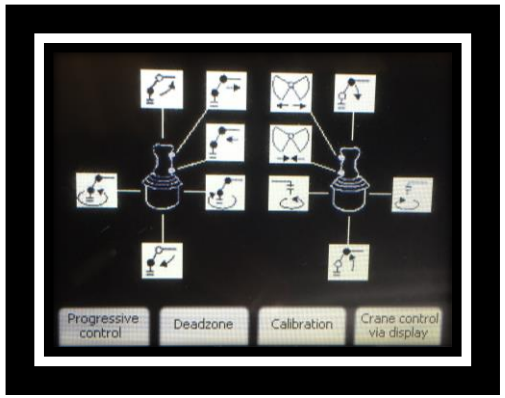

電子制御

すべての操作を電子制御することにより、動き出しのタイミング・スピード・複合動作をコントロールすることが可能になり作業性の向上を実現。

ProG 26 グラップル

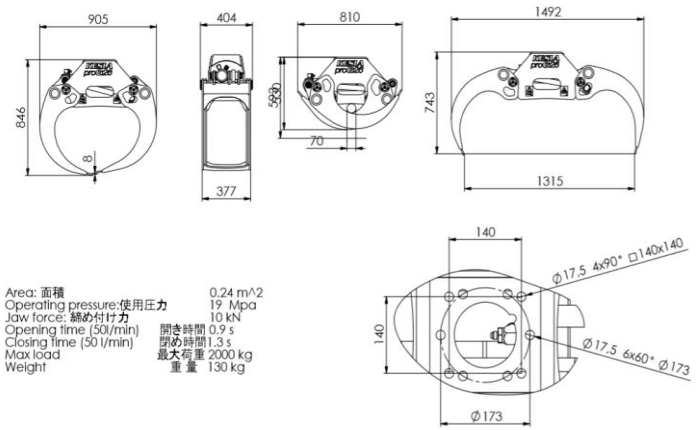

* 各種クローラー取付架装可能。当社もしくはKESLA代理店までお問合せください。

KESLA

Kuurnankatu 24
FI-80100 Joensuu, FINLAND

USUI

株式会社 ウスイ
宮崎県日南市下方456
TEL(0987)27-0355